ԿԱԹՍԱՅԱՏԱՆ ԵՎ ԽՈՀԱՆՈՑԻ ՀԱՏԱԿԱԳԻԾ

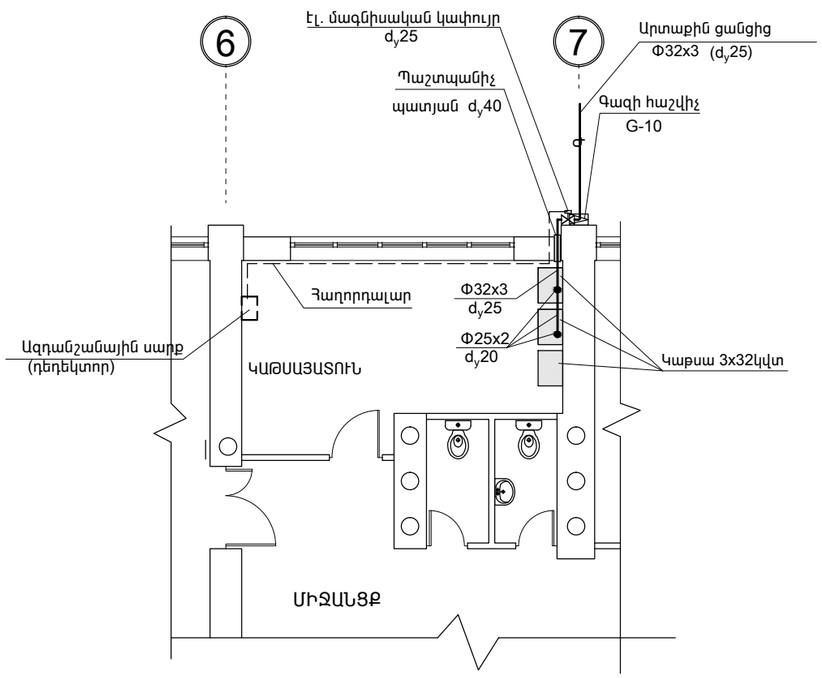

ԱԿՍՈՆՈՄԵՏՐԱԿԱՆ ՍԽԵՄԱ

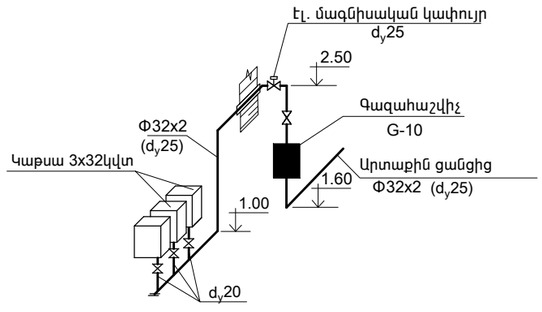

ԸՆԴՀԱՆՈՒՐ ՄԱՍՆԱԳԻՐ

N N Հ.Հ.	ԱՇԽԱՏԱՆՔԻ ԱՆՎԱՆՈՒՄ	ՄԱԿՆԻՇ ԿԱՄ ՉԱՓՍ	ՉԱՓԻ ՄԻԱՎՈՐ	ՔԱՆԱԿ	ԾԱՆՈԹ.
1	Պողպատյա անկար խողովակ	Φ 32x3	գծմ	5.0	
2	Պողպատյա անկար խողովակ	Φ25x2	գծմ	3.0	
3	Գազատարի պնևմատիկ փորձարկում		գծմ	8.0	
4	Գազատարի փչամաքրում		գծմ	8.0	
5	Խողովակների ներկում յուղաներկով		$մ^2$	0.6	2 անգամ
6	Խցանային փական	d_y20	հատ	3	
7	Խցանային փական	d_y25	հատ	1	
8	Անցքերի բացում պատերում	Φ80	տեղ	1	
9	Պաշտպանիչ պատյան	d_y40	հատ	1	L=0.6 մ
10	էլ. մագնիսական կափույր	d_y25	հատ	1	
11	Ազդանշանային սարք (դեդեկտոր)		հատ	1	
12	Պողպատե հաղորդալար կկթ 2x2.5		գծմ	10.0	

ՏՆՕՐԵՆ	Մ.ՀՈՒՄՆՅԱՆ		<TTV-01> ԱԶԱՏԱՄՈՒՏ ԳՅՈՒՂԻ ՄԱՆԿԱՊԱՐՏԵԶԻ ՄԵԿ ՄԱՍՆԱՇԵՆՔԻ ՎԵՐԱԿԱՌՈՒՑՈՒՄ		
ՆԳԵ	Ն.ՍՏԵՓԱՆՅԱՆ				
ՆԱԽԱԳԾԵՑ	Վ.ԳԱՍՊԱՐՅԱՆ		Գազամատակարարում	ՓՈՒԼ	ԹԵՐԹ	ԹԵՐԹԵՐ
ՍՏՈՒԳԵՑ	Կ.ՍԱՀԱԿՅԱՆ			ԱՆ	Գ-3	3
			ԿԱԹՍԱՅԱՏԱՆ ԵՎ ԽՈՀԱՆՈՑԻ ՀԱՏԱԿԱԳԻԾ ԱԿՍՈՆՈՄԵՏՐԱԿԱՆ ՍԽԵՄԱ	"ՄԱՌԱ ԵՎ ԴՈՒՍՏՐԵՐ" ՍՊԸ	